Scheda tecnica

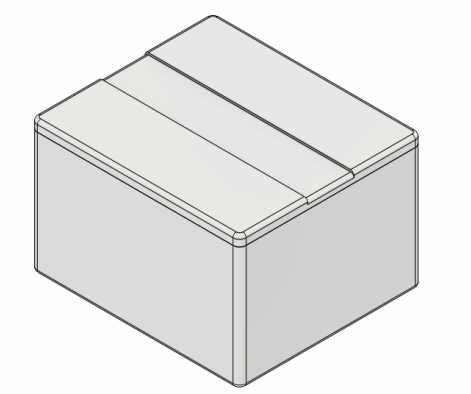

IMBALLAGGI / CONTENITORI PER ALIMENTI, CONTENITORI FARMACEUTICI, CONTENITORI HO.RE.CA.

Scatola contenitore 9,5 lt

Codice: **A2**
Ideale per: **Farmaceutica, Formaggio, Ho.Re.Ca.**
Materiale: **Polistirolo espanso, Piocelan**
Colori disponibili: **Bianco, Verde, Nero**

Contenitore termico con coperchio, ideale per il trasporto sicuro di farmaci, vaccini, cosmetici, dispositivi medicali, prodotti caseari come formaggi, latticini, salumi, alimenti caldi o freddi per catering, ristorazione e delivery. Garantisce un'efficace conservazione a temperatura controllata, proteggendo i prodotti da urti, sbalzi termici e umidità durante la logistica, lo stoccaggio e la distribuzione.

Specifiche tecniche

Spessore Parete (cm)	1,5	Fori	No
Dimensioni Interne (cm)	28,5 x 24,5 x 15,5h	Guide per impilare	Sì
Dimensioni Esterne (cm)	31,5 x 27,5 x 20h	Pezzi per Confezione	36
Capacità (lt)	9.5	Confezioni per Pallet	6
Coperchio	Sì	Pezzi per Pallet	216

Proprietà meccaniche

Proprietà meccaniche maggiorate in caso di versione verde e nera (densità superiore, maggiore resistenza ad urti/compressione, miglior isolamento termico).