Scheda tecnica

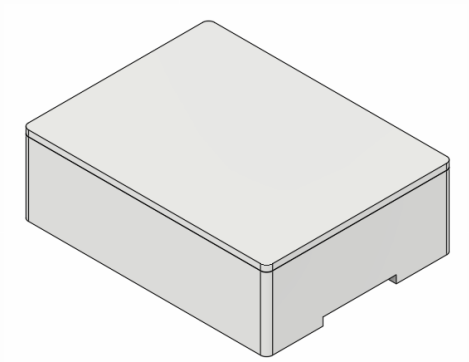

IMBALLAGGI / CONTENITORI PER ALIMENTI, CONTENITORI FARMACEUTICI, CONTENITORI HO.RE.CA.

Scatola contenitore 8,3 lt

Codice: **IN-A-117**
Ideale per: **Farmaceutica, Formaggio, Ho.Re.Ca.**
Materiale: **Polistirolo espanso, Piocelan**
Colori disponibili: **Bianco, Verde, Nero**

Contenitore termico con coperchio, ideale per il trasporto sicuro di farmaci, vaccini, cosmetici, dispositivi medicali, prodotti caseari come formaggi, latticini, salumi, alimenti caldi o freddi per catering, ristorazione e delivery. Garantisce un'efficace conservazione a temperatura controllata, proteggendo i prodotti da urti, sbalzi termici e umidità durante la logistica, lo stoccaggio e la distribuzione.

Specifiche tecniche

Spessore Parete (cm)	2	Maniglie	Sì
Dimensioni Interne (cm)	36 x 26,5 x 8,5h	Guide per impilare	Sì
Dimensioni Esterne (cm)	40 x 30,5 x 12,5h	Pezzi per Confezione	40
Capacità (lt)	8.3	Confezioni per Pallet	6
Coperchio	Sì	Pezzi per Pallet	240
Fori	No		

Proprietà meccaniche

Proprietà meccaniche maggiorate in caso di versione verde e nera (densità superiore, maggiore resistenza ad urti/compressione, miglior isolamento termico).