Scheda tecnica

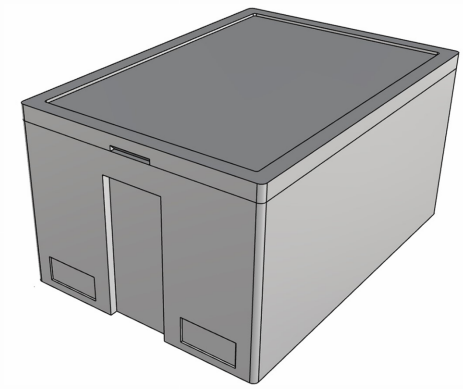

IMBALLAGGI / CONTENITORI HO.RE.CA.

Scatola contenitore 55,5 lt

Codice: **MONOLITH MAXI H26**
Ideale per: **Ho.Re.Ca.**
Materiale: **EPP**
Colori disponibili: **Nero**

Contenitore termico con coperchio, ideale per il trasporto di alimenti caldi o freddi per catering, ristorazione e delivery. Lavabile in lavastoviglie, non viene attaccato da olio e grasso. Garantisce un'efficace conservazione a temperatura controllata, proteggendo i prodotti da urti, sbalzi termici e umidità durante la logistica, lo stoccaggio e la distribuzione.

Specifiche tecniche

Spessore Parete (cm)	3	Maniglie	Sì
Dimensioni Interne (cm)	62,5 x 42,5 x 20,9h	Guide per impilare	Sì
Dimensioni Esterne (cm)	68,5 x 48,5 x 26,2h	Pezzi per Confezione	32
Capacità (lt)	55.5	Confezioni per Pallet	1
Coperchio	Sì	Pezzi per Pallet	32
Fori	No		

Proprietà meccaniche

Proprietà meccaniche top di gamma, maggiore resistenza ad urti/compressione, eccezionale forza strutturale, miglior isolamento termico.