Scheda tecnica

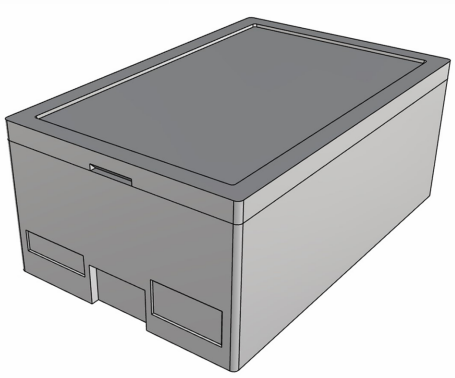

IMBALLAGGI / CONTENITORI HO.RE.CA.

Scatola contenitore 19 lt

Codice: **MONOLITH GELATO H20**
Ideale per: **Ho.Re.Ca.**
Materiale: **EPP**
Colori disponibili: **Nero**

Contenitore termico con coperchio, ideale per il trasporto di vaschette inox per gelato. Ogni scatola ha 3 alloggiamenti che misurano cm 32,3x14x14h ciascuno. Lavabile in lavastoviglie, non viene attaccato da olio e grasso. Garantisce un'efficace conservazione a temperatura controllata, proteggendo i prodotti da urti, sbalzi termici e umidità durante la logistica, lo stoccaggio e la distribuzione.

Specifiche tecniche

Spessore Parete (cm)	2	Maniglie	Sì
Dimensioni Interne (cm)	55,5 x 35 x 14h	Guide per impilare	Sì
Dimensioni Esterne (cm)	59,5 x 39 x 20,5h	Pezzi per Confezione	36
Capacità (lt)	19	Confezioni per Pallet	1
Coperchio	Sì	Pezzi per Pallet	36
Fori	No		

Proprietà meccaniche

Proprietà meccaniche top di gamma, maggiore resistenza ad urti/compressione, eccezionale forza strutturale, miglior isolamento termico.