Scheda tecnica

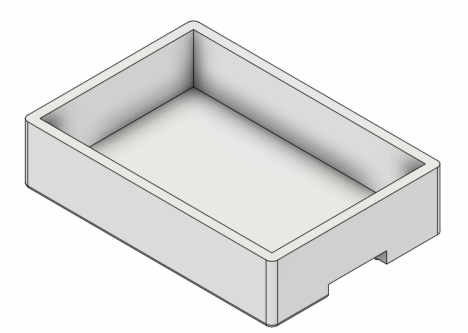

MOCA

IMBALLAGGI / CONTENITORI PER ALIMENTI

Scatola contenitore 12 lt in varie versioni

Codice: **K4 H13**
Ideale per: **Pesce**
Materiale: **Polistirolo espanso**
Colori disponibili: **Bianco**

Contenitore termico disponibile con/senza coperchio e con/senza fori. Idoneo al contatto alimentare diretto, progettato per il trasporto e la conservazione di prodotti ittici come pesci, molluschi e crostacei. Garantisce isolamento termico ottimale, mantenendo freschezza e qualità durante la distribuzione, nel rispetto delle norme igieniche.

Specifiche tecniche

Spessore Parete (cm)	1,5
Dimensioni Interne (cm)	39,8 x 26,5 x 11,4h
Dimensioni Esterne (cm)	42,8 x 29,5 x 13h
Capacità (lt)	12
Coperchio	No / Sì
Fori	No / Sì

Maniglie	Sì
Pezzi per Confezione	44
Confezioni per Pallet	4
Pezzi per Pallet	176
Certificazioni	MOCA