Scheda tecnica

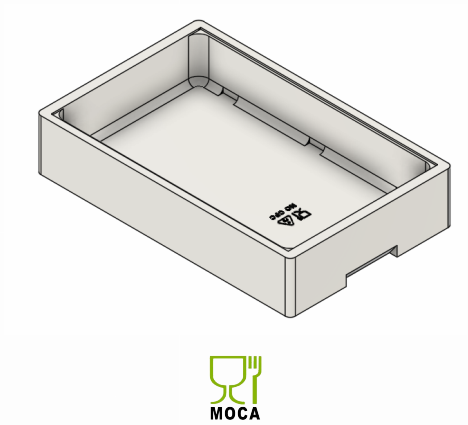

MOCA

IMBALLAGGI / CONTENITORI PER ALIMENTI, CONTENITORI HO.RE.CA.

Scatola contenitore 11,2 lt in varie versioni

Codice: **K6**
Ideale per: **Formaggio, Pesce, Ho.Re.Ca.**
Materiale: **Polistirolo espanso**
Colori disponibili: **Bianco**

Contenitore termico disponibile con/senza coperchio e con/senza fori. Idoneo al contatto alimentare diretto, adatto per prodotti caseari come formaggi, latticini, salumi, alimenti caldi o freddi per catering, ristorazione e delivery, prodotti ittici come pesci, molluschi e crostacei. Garantisce un'efficace conservazione a temperatura controllata, nel rispetto delle norme igieniche, proteggendo i prodotti da urti, sbalzi termici e umidità durante la logistica, lo stoccaggio e la distribuzione.

Specifiche tecniche

Spessore Parete (cm)	1,7	Maniglie	Sì
Dimensioni Interne (cm)	46,5 x 28,5 x 8,5h	Guide per impilare	Sì
Dimensioni Esterne (cm)	50 x 31,5 x 10h	Pezzi per Confezione	33
Capacità (lt)	11.2	Confezioni per Pallet	5
Coperchio	No / Sì	Pezzi per Pallet	165
Fori	No / Sì	Certificazioni	MOCA