Scheda tecnica

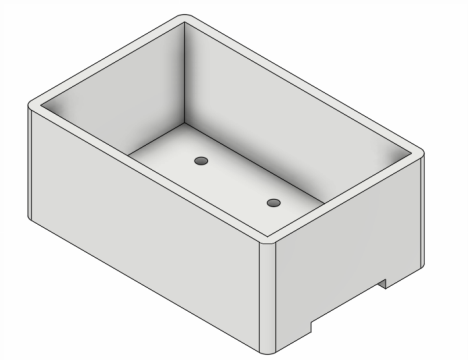

MOCA

IMBALLAGGI / CONTENITORI PER ALIMENTI

Cassetta 5 lt in varie versioni

Codice: **MINIFISH120**
Ideale per: **Pesce**
Materiale: **Polistirolo espanso**
Colori disponibili: **Bianco**

Contenitore termico senza coperchio, disponibile con/senza fori. Idoneo al contatto alimentare diretto, progettato per il trasporto e la conservazione di prodotti ittici come pesci, molluschi e crostacei. Garantisce isolamento termico ottimale, mantenendo freschezza e qualità durante la distribuzione, nel rispetto delle norme igieniche.

Specifiche tecniche

Spessore Parete (cm)	1	Maniglie	Sì
Dimensioni Interne (cm)	27,5 x 17,5 x 10,5h	Guide per impilare	Sì
Dimensioni Esterne (cm)	29,5 x 19,5 x 12h	Pezzi per Confezione	440
Capacità (lt)	5	Confezioni per Pallet	1
Coperchio	No	Pezzi per Pallet	440
Fori	No / Sì	Certificazioni	MOCA