Scheda tecnica

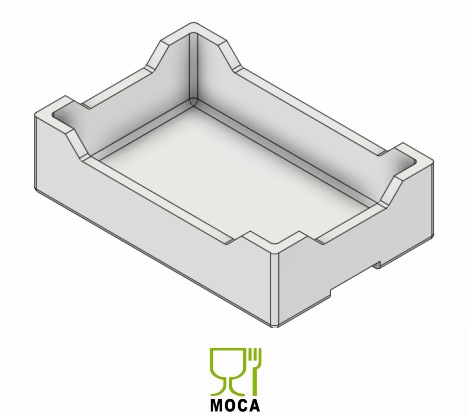

MOCA

IMBALLAGGI / CONTENITORI PER ALIMENTI

Cassetta 3,5 lt

Codice: **11741**
Ideale per: **Frutta e verdura**
Materiale: **Polistirolo espanso**
Colori disponibili: **Bianco**

Cassetta termica senza coperchio, idonea al contatto alimentare diretto, progettata per il trasporto e la conservazione di prodotti ortofrutticoli, come verdura, legumi e frutta. Garantisce isolamento termico, protezione e freschezza durante distribuzione e stoccaggio, nel rispetto delle norme igieniche.

Specifiche tecniche

Spessore Parete (cm)	1	Maniglie	Sì
Dimensioni Interne (cm)	27,5 x 17,5 x 7,5h	Guide per impilare	Sì
Dimensioni Esterne (cm)	29,5 x 19,5 x 8,5h	Pezzi per Confezione	640
Capacità (lt)	3.5	Confezioni per Pallet	1
Coperchio	No	Pezzi per Pallet	640
Fori	No	Certificazioni	MOCA