Scheda tecnica

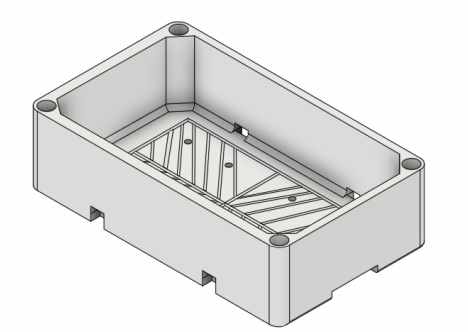

MOCA

IMBALLAGGI / CONTENITORI PER ALIMENTI

Cassetta 15 lt

Codice: **11735**
Ideale per: **Frutta e verdura**
Materiale: **Polistirolo espanso**
Colori disponibili: **Bianco**

Cassetta termica senza coperchio, idonea al contatto alimentare diretto, progettata per il trasporto e la conservazione di prodotti ortofrutticoli, come verdura, legumi e frutta. Garantisce isolamento termico, protezione e freschezza durante distribuzione e stoccaggio, nel rispetto delle norme igieniche.

Specifiche tecniche

Spessore Parete (cm)	1,3	Maniglie	Sì
Dimensioni Interne (cm)	47 x 27 x 12,7h	Guide per impilare	Sì
Dimensioni Esterne (cm)	49,5 x 29,5 x 14h	Pezzi per Confezione	40
Capacità (lt)	15	Confezioni per Pallet	4
Coperchio	No	Pezzi per Pallet	160
Fori	Sì	Certificazioni	MOCA