Scheda tecnica

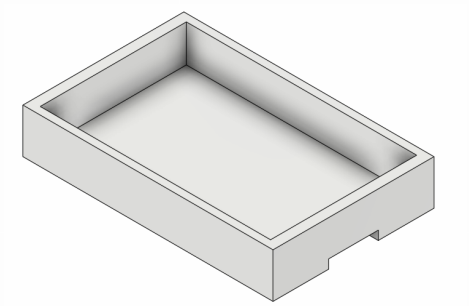

MOCA

IMBALLAGGI / CONTENITORI PER ALIMENTI

Cassetta 11 lt in varie versioni

Codice: **ADRIATICA05**
Ideale per: **Pesce**
Materiale: **Polistirolo espanso**
Colori disponibili: **Bianco**

Contenitore termico senza coperchio, disponibile con/senza fori. Idoneo al contatto alimentare diretto, progettato per il trasporto e la conservazione di prodotti ittici come pesci, molluschi e crostacei. Garantisce isolamento termico ottimale, mantenendo freschezza e qualità durante la distribuzione, nel rispetto delle norme igieniche.

Specifiche tecniche

Spessore Parete (cm)	1,5	Maniglie	Sì
Dimensioni Interne (cm)	47 x 29,3 x 8h	Guide per impilare	Sì
Dimensioni Esterne (cm)	50 x 32,3 x 9,5h	Pezzi per Confezione	216
Capacità (lt)	11	Confezioni per Pallet	1
Coperchio	No	Pezzi per Pallet	216
Fori	No / Sì	Certificazioni	MOCA